WASSER
IN
SCHÖNSTEN
FORMEN
polyfaser®
The art of swimming
schwimmbäder

TRÄUMEN
DIE STILLE, DI E RUHE,
DIE EINSAMK EIT
GENIESSEN U ND KRAFT
SCHÖPFEN, UM NEU
BEGINNEN ZU KÖNNEN.

TRADITIONS GESCHICHTE

Als kleines Familienunternehmen, gegründet von Josef und Elda Wagmeister, begann 1968 die Erfolgsgeschichte von POLYFASER. Der Mix aus regionaler Verbundenheit und globaler Weitsicht ließ den Betrieb zum europaweit führenden Unternehmen in der Herstellung von Schwimmbädern aus glasfaserverstärktem Kunststoff (GFK) und Schwimmbadüberdachungen wachsen. Materialqualität und Verlässlichkeit bei Transport, Montage und Service stehen dabei an erster Stelle. Noch heute werden alle Produkte in Handarbeit in Südtirol, Prad am Stilfserjoch, hergestellt. Unter der Leitung der Söhne Horst, Helmut und Manfred tragen über 100 qualifizierte Mitarbeiter aus der Umgebung mit ihrer langjährigen Erfahrung zum Erfolg des Familienbetriebes bei.

LEBENS

Einfach, direkt, stylisch: Mit klarem, geradlinigem Design stehen Einstückbecken in rechteckiger Form für den edlen und klassischen Stil, der sich jedem Wohnambiente dezent und doch wirkungsvoll anpasst. Das POLYFASER-Sortiment bietet Ihnen zehn rechteckige Pool-Modelle in verschiedenen Größen und Ausführungen zur Wahl, die sich alle durch absolute Dichtheit und Langlebigkeit auszeichnen. Eine breite Einstiegstreppe verschafft bequem Zugang ins erfrischende Nass, das einladend und leuchtend blau vor Ihnen liegt – durch die weiße Beckenfarbe wirkt das Wasser besonders natürlich und klar. Zwei ergonomisch geformte Liegen laden zum Entspannen und Wohlfühlen ein. Auf Wunsch sind sie auch als Massageliegen erhältlich – lassen Sie die Seele baumeln!

FREUDE

Alle Becken können so produziert werden, dass ein sehr hoher Wasserstand möglich ist.

EIN

Ein Pool aus dem Hause POLYFASER ist in jeder Außenanlage ein Hingucker. Durch die Vielzahl an unterschiedlichen Modellen und Ausführungen ist für jeden Geschmack, jedes Bedürfnis und jedes Ambiente das passende Schwimmbad dabei. Noch individuellere Gestaltungsmöglichkeiten ergeben sich durch die Farbauswahl: Für eine exklusive 3D-Oberflächenbeschichtung in Keramikoptik stehen Ihnen vier verschiedene Farbdesigns zur Auswahl. Somit können Sie jedes unserer Einstückbeckenmodelle ganz Ihren persönlichen Vorlieben anpassen. Alle Beschichtungen sind langlebig und resistent, auch bei extremen Einflüssen wie Frost oder Salzwasser. Für ein zusätzliches optisches Highlight kann der Beckenkopf nach Ihren Wünschen mit Steinplatten, Fliesen, Holz oder anderen Materialien abgedeckt werden.

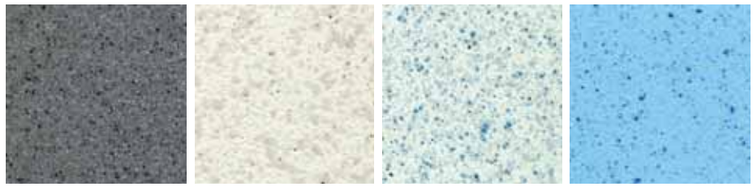

3D-Keramikfarben

Anthrazitgrau

Antiquebeige

Oceanweiß

Oceanblau

TAUCHEN

Wenn weniger für Sie mehr ist, wenn Sie sich immer auf das Wesentliche konzentrieren und die Möglichkeiten Ihres Pools maximal genießen möchten, dann bietet sich für Sie ein Modell mit Eckeinstieg an. Bei dieser platzsparenden Einstiegsvariante ohne Treppen an den Stirnseiten können Sie Ihr Becken optimal für seine eigentliche Bestimmung nutzen: zum Schwimmen über die gesamte Länge der Bahn. Das geradlinige, minimalistische Design unterstreicht den sportlichen Charakter dieser modernen Modellvariante und lädt zum uneingeschränkten Schwimmspaß unter freiem Himmel ein.

Sonderfarbe Keramikoptik – Anthrazitgrau

ANKOMMEN

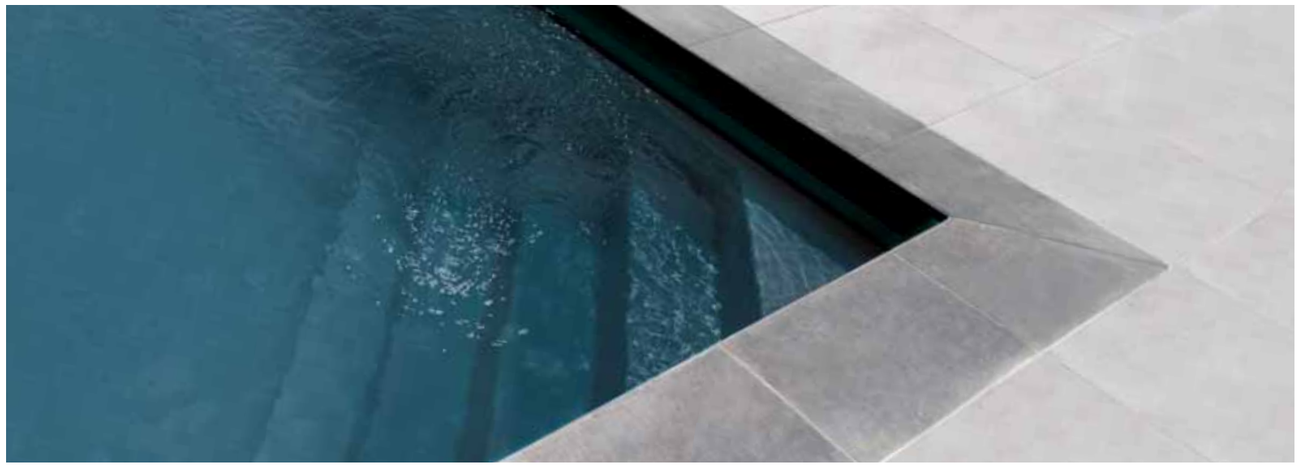

SCHWEBEN

Mit viel Liebe für das Besondere sind unsere Einstückbecken mit individuell geformtem Sondereinstieg gestaltet. Vier Modelle in verschiedenen Größen und Ausführungen mit eleganter, sicherer Einbautreppe erweitern das Angebotsspektrum von POLYFASER und sorgen für abwechslungsreiche Gestaltung im Freizeitbereich. Wohltuende Entspannung bietet die integrierte Sitzbank, die optional auch als Massagebank erhältlich ist. Bei einigen Modellen kann auf Wunsch ein Technikschacht einbezogen werden. Außerdem ist eine Ausführung mit hohem Wasserstand für alle Pools möglich.

DURCH ATMEN

Harmonie pur: Mit ihrer weichen, runden Gestaltung fügen sich die Freiform-Einstückbecken perfekt in Ihre Außenanlage ein. Die bequeme Einbautreppe ergänzt das elegant geschwungene Design ebenso wie eine Sitzbank, die zum Entspannen und Abschalten einlädt – auf Wunsch auch als Massagebank. Dank der Fertigung „aus einem Guss" sind die weichen Formen der Becken durch keinerlei Fugen oder Übergänge unterbrochen. Entdecken Sie unter drei Freiform-Modellen in verschiedenen Größen und Ausführungen dasjenige, welches am besten zu Ihren Wünschen und Bedürfnissen passt!

Einstückbecken mit einem Einstieg in Form einer geschwungenen Römertreppe zählen zu den klassischen und bequemen Poolformen, deren Eleganz ein sicheres Stilempfinden verrät. Folgen Sie Neptuns Spuren in die erfrischenden Fluten und genießen Sie den Glanz der römischen Antike! Die Becken selbst bestechen durch ihre funktionelle Form, die in jeder Umgebung eine gute Figur macht. Wählen Sie zwischen sechs verschiedenen Poolvarianten in unterschiedlichen Größen und Ausführungen. Bei allen Modellen ist der Beckenkopf sauber verarbeitet und benötigt keine zusätzliche Abdeckung. Die glatte, gleichmäßige Beckenoberfläche fühlt sich angenehm an und lässt sich leicht reinigen und pflegen.

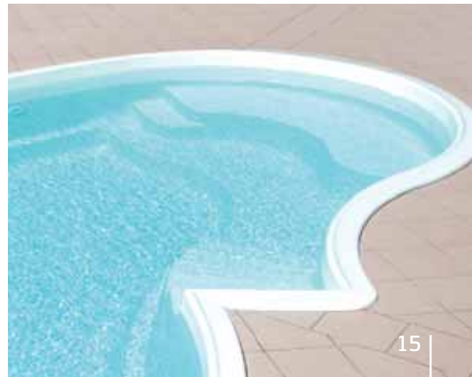

WOHL FÜHLEN

Mehr als nur ein praktisches Detail: Die Überlaufrinne besticht durch ihre exklusive und doch unaufdringliche Optik. Wasserstand und Beckenrand bilden eine glatte Ebene und vermitteln so den Eindruck von Freiheit und einer optisch größeren Gesamtfläche. Das gleichmäßige Überlaufen des Wassers verhindert außerdem die Entstehung von Schmutzrändern. Die Herstellung erfolgt in Elementbauweise, wobei durch die Kombination aus geraden und geschwungenen Formen, unterschiedlichen Wassertiefen und verschiedenen Extras ganz individuelle Gestaltungen nach Ihren Wünschen möglich werden. Mit unserer langjährigen Erfahrung unterstützen wir Sie hierbei gern von der Planung bis zur Ausführung.

TREIBEN

Es gibt viele Möglichkeiten, einen Pool abzudecken. Die integrierte Unterflur-Rolloabdeckung ist sicherlich eine der praktischsten, unkompliziertesten und saubersten – so dezent, dass sie in geöffnetem Zustand praktisch unsichtbar ist. Auf dem Wasser schwimmende Abdeckungen gewährleisten ein Mehr an Sicherheit für Kinder und Haustiere. Sicherheit und zuverlässiger Schutz vor Verunreinigungen sind die wichtigsten Vorteile. Dazu kommt eine optimale Isolierung, die spürbar die Heizkosten senkt – die Wärme des Wassers wird effektiv unter der Decke gespeichert. Positiver Nebeneffekt: Die Badesaison wird verlängert. Mit einem modernen Elektroantrieb lässt sich die Abdeckung bequem und nahezu geräuschlos öffnen und schließen. Außer den Freiformbecken können fast alle Pools aus dem POLYFASER-Sortiment mit dieser überaus eleganten und praktischen Lösung ausgerüstet werden.

LASSEN

MEHR ALS EINE RAND FIGUR

Eine attraktive Umrandung verleiht Ihrem Pool den letzten Schliff. Bei allen POLYFASER-Modellen erlaubt der sauber gearbeitete Beckenkopf individuelle Gestaltungsmöglichkeiten nach Ihren Vorstellungen. Beliebte und pflegeleichte Materialien hierfür sind Platten aus Stein, Fliesen oder Holz, die wahlweise unter oder über dem Beckenkopf verlegt werden können und Ihrem Pool den passenden eleganten Rahmen geben. Auch die Überlaufrinne kann mit einem klassischen Kunststoffrost oder mit Steinplatten abgedeckt werden.

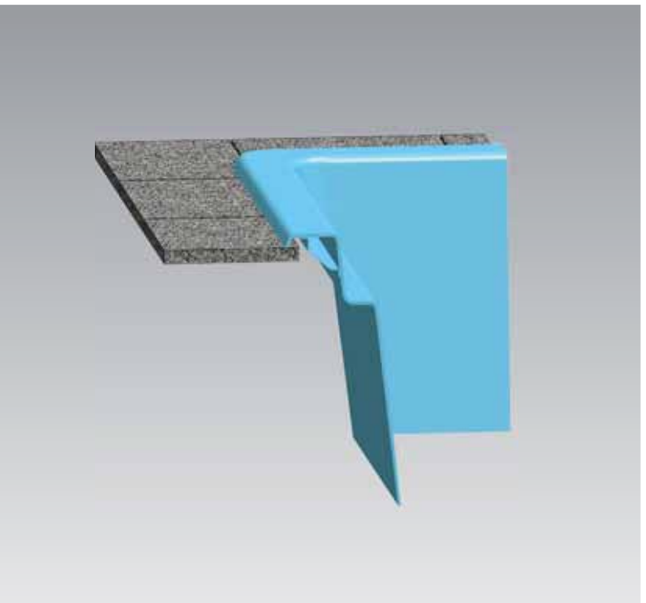

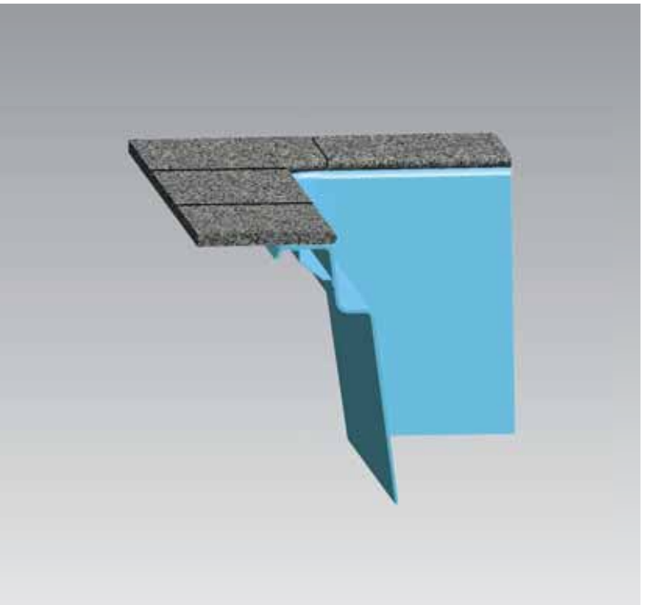

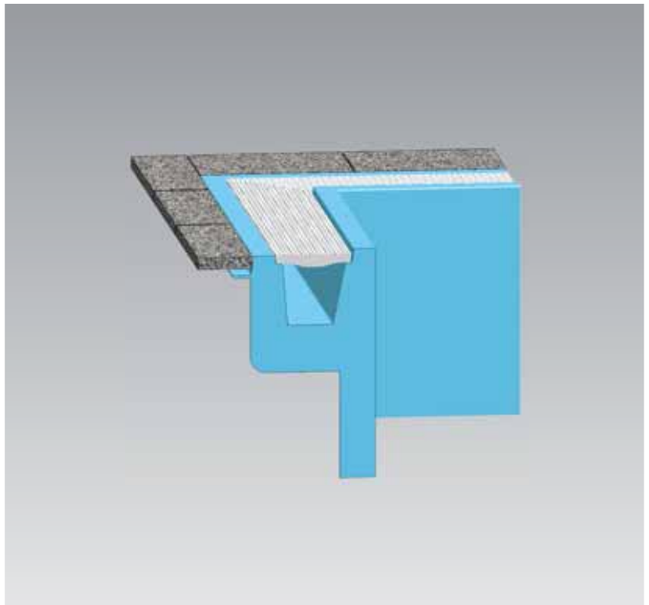

Exklusiv von POLYFASER:
Der Rollokasten „Back" wird von außen in die Beckenwand integriert, ist geöffnet fast unsichtbar und lässt die volle Beckenlänge frei. Die senkrechte Blende in Beckenfarbe ist schwenk- bzw. abnehmbar. Erhältlich für alle Modelle außer für die Freiformbecken.

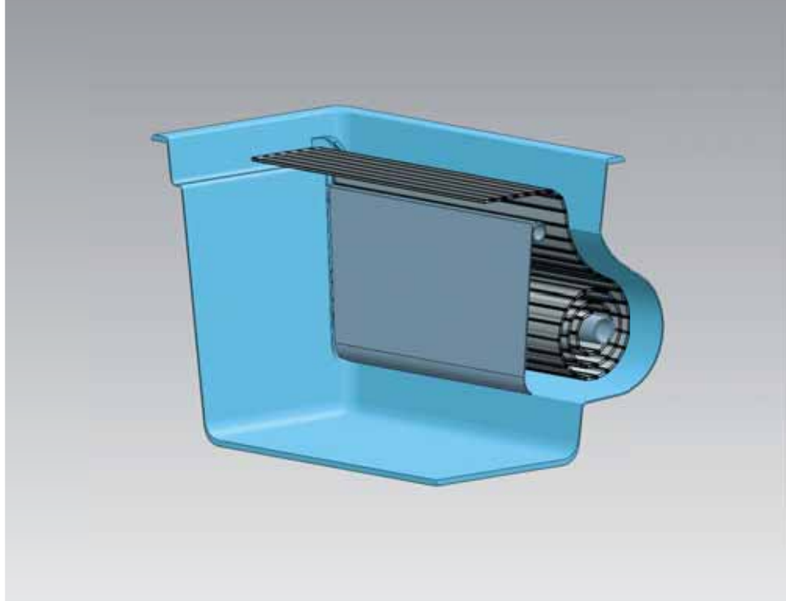

Rollokasten „Cover Light": Er wird direkt im Becken montiert und optional mit einer zusätzlichen Verkleidung abgedeckt. Diese dient Ihnen gleichzeitig als bequeme und praktische Sitzbank. Verfügbar ist diese Einbauweise bei allen Beckenmodellen außer den Freiformbecken.

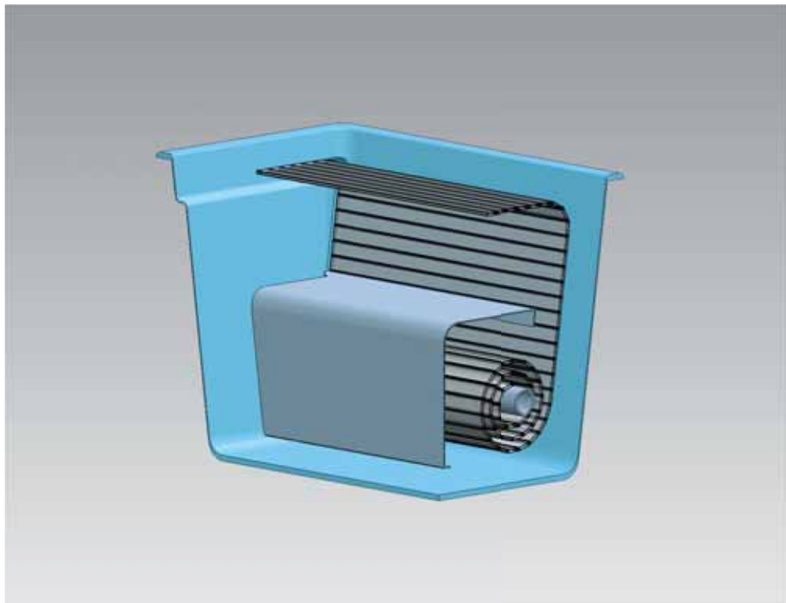

Direkt hinter dem Schwimmbereich ist dieser Rollokasten im Becken integriert und mit einem begehbaren Deckel aus GFK in Poolfarbe ausgestattet. Für diese Variante stehen vier verschiedene Beckenmodelle zur Auswahl.

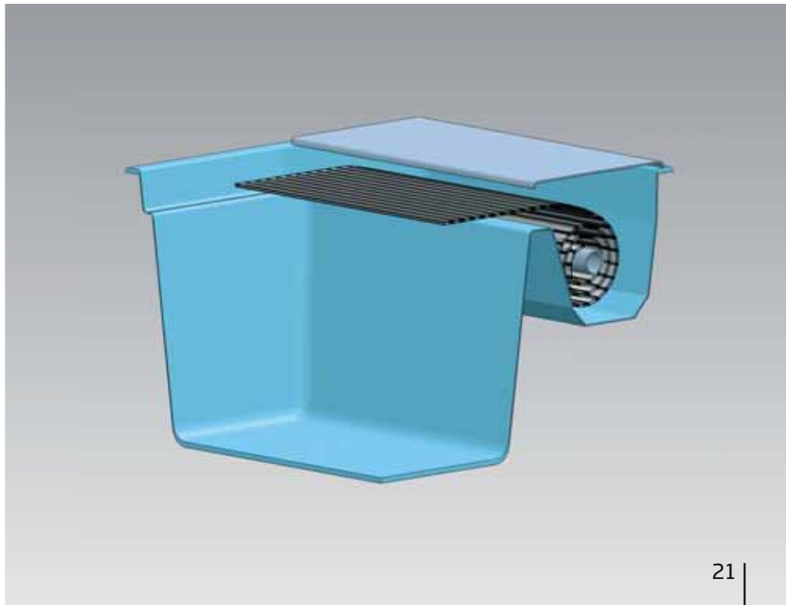

Über 30 unterschiedliche Einstückbeckenmodelle stehen Ihnen in der Produktpalette von POLYFASER zur Verfügung. Passt ein Pool in Freiform mit seinen sanften, harmonisch geschwungenen Kurven zu Ihrer Außenanlage, oder eher die Rechteckvariante mit ihrem geraden, stylischen Design? Wünschen Sie eine klassische Römertreppe als Einstieg, oder gefällt Ihnen ein individueller Sondereinstieg besser? Ein Einstückbecken mit Rollokasten sorgt im wahrsten Sinne des Wortes für ungetrübten Badespaß, für Sicherheit und gute Wärmespeicherung. Ganz gleich, worauf Ihre Wahl fällt: Mit einem POLYFASER-Pool entscheiden Sie sich immer für überzeugende Qualität, Funktionalität und eine Gestaltung, die höchsten ästhetischen Ansprüchen genügt. Alle Modelle sind nahtlos aus einem Stück gefertigt, verfügen über einen isolierten Boden – auch Vollisolation in Sandwichbauweise möglich – und sind schnell und einfach montiert. Auf Wunsch ist auch eine Ausführung mit sehr hohem Wasserstand möglich. Sie träumen von noch mehr Luxus in Ihrem Pool? Der Einbau von verschiedenen Wasserattraktionen und Zubehör wie einer Gegenstromschwimmanlage, Massageanlage, Beleuchtung usw. ist bei allen Becken möglich. Tauchen Sie ein in die Welt der Entspannung!

RECHTECKIGE EINSTÜCKBECKEN

Granada 3,00×6,00×1,53m

Bali 80 3,77×8,00×1,53m

Mallorca 3,30×6,40×1,53m

Rügen 3,77×9,00×1,53m

Ischia 70 3,30×7,00×1,53m

Mainau 3,77×9,00×1,53m

Menorca 3,30×8,00×1,53m

Capri 90 3,77×9,00×1,53m

Athen 3,77×8,00×1,53m

Palma 4,00×10,00×1,53m

Sylt 3,77×8,00×1,53m

Kos 4,00×10,50×1,53m

EINSTÜCKBECKEN MIT RÖMERTREPPE

Elba 62 3,30×6,20×1,53m

Elba 74 3,30×7,40×1,53m

Korfu 3,64×7,00×1,53m

Rhodos 3,64×8,00×1,53m

Hawaii 3,77×8,30×1,53m

Korsika 3,77×9,00×1,53m

FREIFORM EINSTÜCKBECKEN

Kreta 2,40×5,00×1,30m

Ibiza 60 2,58×4,46×0,59m

Ibiza 90 2,40×4,51×0,90m

Jamaica 3 3,30×6,02×1,43m

Barbados 4,02×7,75×1,53m

EINSTÜCKBECKEN MIT SONDEREINSTIEG

Florida 3,77×8,30×1,53m

Adria 75 3,80×7,50×1,53m

Adria 85 3,80×8,50×1,53m

Karibik 4,00×10,20×1,53m

EINSTÜCKBECKEN MIT ROLLOKASTEN

Samos 3,64×8,86×1,53m

Malta 3,77×8,89×1,53m

Teneriffa 4,00×10,20×1,53m

Madeira 3,75×9,95×1,53m

EINSTÜCKBECKEN MIT ÜBERLAUF

Ocean 80 3,97×8,62×1,43m

Individuelle Länge

Alle geradlinigen Pools können individuell auf Maß verlängert oder verkürzt werden.

FARBMUSTER

Standardfarben

Weiß

Grau

Blau

3D-Keramikfarben

Oceanblau

Oceanweiß

Antiquebeige

Anthrazitgrau

Druckfehler, produktionsbedingte Maßabweichungen und technische Änderungen vorbehalten. Die dargestellten Farben können von der Originalfarbe abweichen.

ZEIT FÜR SICH SELBST, RUHE FÜR DIE SEELE: DIE ENTSCHEIDUNG FÜR EINEN POOL IST IMMER AUCH EINE ENTSCHEIDUNG FÜR EIN STÜCK LEBENSQUALITÄT.

SEELEN ZEIT

Auch im öffentlichen Bereich spielen Wellness und Entspannung eine immer größere Rolle. Mit viel Erfahrung und Know-how ist POLYFASER der richtige Partner für hochwertige Freizeitgestaltung. Seit fast 50 Jahren produzieren wir neben privaten Schwimmanlagen auch Bäder für den kommunalen Bereich sowie für gewerbliche Kunden wie beispielsweise Hotels. Die Gestaltungsmöglichkeiten sind hier nahezu unbegrenzt: Wir realisieren jede Größe und jede Form. Von der Planung bis zum Einbau stehen wir unseren Kunden mit Rat und Tat zur Seite.

EIN

Eine termingerechte, flexible und vor allem schnelle Lieferung und Montage gehört bei POLYFASER zum Qualitätsversprechen dazu. Die Lieferung erfolgt direkt vom Werk zum Endkunden durch unsere eigenen Mitarbeiter, die dank ihrer langjährigen Erfahrung fachgerecht mit allen Produkten vertraut sind. Zum firmeneigenen Fuhrpark gehören unter anderem Tieflader und Spezialfahrzeuge mit Kranvorrichtung. Um von Anfang an eine einfache, schnelle Lieferung zu gewährleisten, beraten und unterstützen wir Sie schon während der Planungsphase.

BAUEN

SCHICHT ARBEIT

Von jeher setzt die Firma POLYFASER bei der Herstellung ihrer Produkte auf reine Handarbeit. Alle Schichten werden im Handauflegeverfahren aufgebracht und durch Versteifungsrippen ergänzt. Dabei nutzen wir unsere Erfahrung auch für zukunftsweisende Technologien: In Kooperation mit unseren langjährigen Rohstofflieferanten arbeiten wir ständig an der Weiterentwicklung von Materialien und Fertigungstechniken. Sorgfältige Kontrollen sowohl durch Eigen- als auch Fremdüberwachung gewährleisten eine gleichbleibende Spitzenqualität. Sollten trotzdem Probleme auftreten, sind wir stets bestrebt, diese rasch und unkompliziert zu beheben. Unsere langjährige Firmengeschichte hat uns gelehrt, dass motivierte Mitarbeiter und zufriedene Kunden der Schlüssel zum Erfolg sind. Unsere jahrzehntelange Erfahrung fließt Tag für Tag in unsere Arbeit ein. Nicht wenige Becken aus unserer Fertigung sind seit fast 50 Jahren in Betrieb. Mit den gleichen Verfahren und Materialien wie in der Poolfertigung produziert POLYFASER auch Bootskörper für eine namhafte Werft in Österreich – vom Segelboot bis zum Speedboot mit bis zu 1.000 PS.

50 Jahre Erfahrung

Ein Unternehmen aus SÜDTIROL

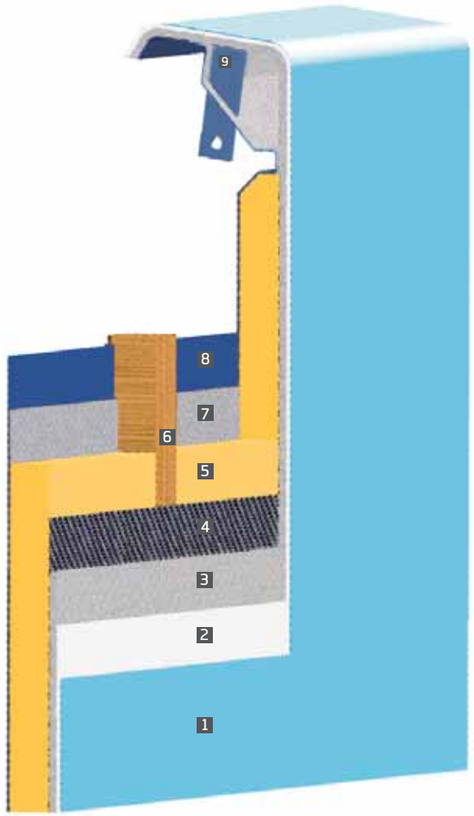

20 Jahre GARANTIE
auf Dichtigkeit des Beckenkörpers

1. Gelcoat-Oberfläche, Spezialbeschichtung für Schwimmbäder
2. Vinylester-Pufferschicht glasfaserverstärkt, gewährleistet die Osmosebeständigkeit
3. Mehrere Lagen Glasfaserlaminat
4. Exklusive Glasfasergewebematten für höchste Stabilität und Druckfestigkeit
5. Isolation in Sandwichaufbau (optional)
6. Versteifungselemente für zusätzliche Stabilität
7. Mehrere Lagen Glasfaserlaminat
8. Topcoat-Oberflächenversiegelung an der Beckenaußenseite
9. Massiver umlaufender Metallrahmen als Verstärkung

SICHER BEDECKT

Smaragd

Opal

Diamant

Rubin

Rubin I

Rubin II

Saphir

Perle

Eine Schwimmbadüberdachung von POLYFASER ist die richtige Wahl, um die Badesaison zu verlängern und für ungetrübtes Badevergnügen bei jeder Witterung. Sie bietet Sicherheit für Mensch und Tier, hält Ihren Pool sauber und senkt die Energiekosten spürbar. Unsere Modelle basieren auf jahrzehntelanger Erfahrung in der Pool-Herstellung und stammen aus eigener Entwicklung und Produktion – somit haben Sie für alle Belange einen festen Ansprechpartner. Strenge Qualitätskontrollen, auch durch den TÜV, begleiten die Produktion, die ausschließlich in Südtirol stattfindet. Träumen auch Sie von modernstem Design und Perfektion bis ins Detail? Dann fordern Sie jetzt unseren Katalog für Schwimmbadüberdachungen an!

KNOW HOW

POLYFASER steht für fast 50 Jahre Erfahrung im Schwimmbadbau. Die komplette Produktion erfolgt in unserem Werkssitz in Prad am Stilfserjoch in Südtirol auf mehr als 30.000 m². Modernste Technologien wie Energierückgewinnung, Energieerzeugung aus Biomasse (Hackschnitzelwerk) und Stromerzeugung durch Fotovoltaikanlagen gewährleisten eine nachhaltige und verantwortungsvolle Produktion. Besuchen Sie auch unsere Ausstellung auf über 4.000 m² in Bad Fischau bei Wiener Neustadt!

Ihr POLYFASER-Partner:
polyfaser®
The art of swimming
Polyfaser AG
Industriezone | Kiefernhainweg 99
I-39026 Prad am Stilfserjoch (BZ)
www.polyfaser.com | info@polyfaser.com
T +39 0473 616 180 | F +39 0473 616 612
Infopoint und Ausstellung Österreich
A-2721 Bad Fischau (Wiener Neustadt)
info@polyfaser.at | T +43 (0)2622 42111
Ein Unternehmen aus
SÜDTIROL
werbecompany.com